压缩机型号	**SC15G**	**115V/60Hz 1~**	采购代码	**104G7550**

设计信息

润滑油类型	酯类油	制冷剂	**R134a, R513A**
润滑油黏度	22cSt	排气量	15,28cmj / 0,93cu.in
润滑油注油量	500cm³ / 16,9fl.oz	每托盘压缩机数量	80
最大充注量	1300g / 45,9oz		
壳体内自由空间容积	1460cm³ / 49,4fl.oz		
重量	13,2kg / 29,1lbs		
保护器类型	内部保护器		
主绕组阻值	0,98Ω (at 25°C)		
副绕组阻值	4,18Ω (at 25°C)		
最高绕组温度	125°C / 257°F		
最高排气温度	130°C / 266°F		

基本信息 SC15G

	配置 1	配置 2
启动方式	CSIR	CSIR
供电电源 (标称)	115V/60Hz	115V/60Hz
电机相数	1	1
电压范围	103-127V	103-127V
认证	UL	UL
启动力矩	HST	HST
备注	- / -	

应用信息 SC15G

	配置 1	配置 2
制冷剂	R134a	R513A
应用	LBP+MBP+HBP	LBP+MBP+HBP
系统冷却条件	风冷却 1,5m/s	风冷却 1,5m/s
热气除霜	OK	OK
	OK	OK

电机信息 SC15G

	配置 1	配置 2
启动装置	继电器	继电器
运行电容	-/-	-/-
启动电容	240μF	240μF
LRA (堵转电流 / 4s)	39,7A	39,7A
RLA (额定运行电流 / 1s)	7,6A	7,6A
启动电流	39,7A	39,7A

压缩机型号 **SC15G** **115V/60Hz 1~** 采购代码 **104G7550**

尺寸信息

壳体		
A 高度	209mm / 8,23in	
B 高度	203mm / 7,99in	
C 外壳长度	218mm / 8,58in	
D 长度（含保护罩）	255mm / 10,04in	
E 宽度	151mm / 5,94in	

连接管		吸气管 X	排气管 Y	工艺管 Z
直径 (i:内部 o:外部)	[mm]	øi 8,11-8,29	øi 6,41-6,59	øi 6,41-6,59
	[in]	øi 0,32-0,33	øi 0,25-0,26	øi 0,25-0,26
材料		铜	铜	铜
水平角度	±2°	37°	37°	143°
垂直角度	±2°	30°	0°	150°
位置l/h/w	[mm]	107/183/55	115/100/63	-107/183/55
	[in]	4,2/7,2/2,2	4,5/3,9/2,5	-4,2/7,2/2,2
直管长度	[mm]	12	12	12
	[in]	0,5	0,5	0,5

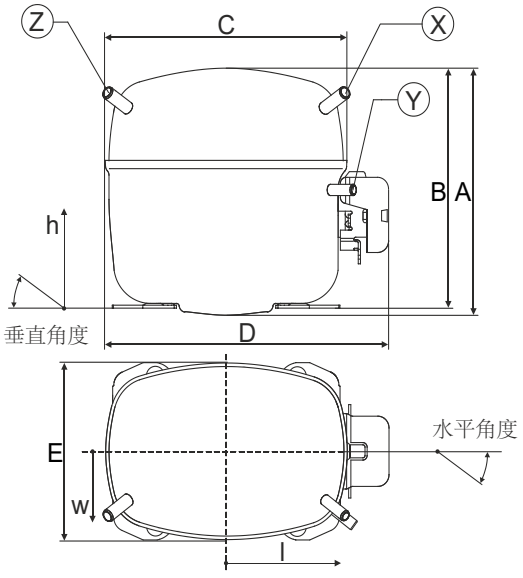

安装附件信息

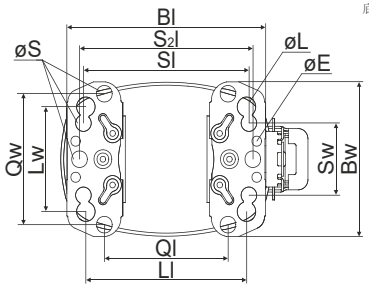

底板安装孔尺寸	[mm]	[inch]
Bl	204	8.03
Bw	150	5.9
øE	ø 9.7	ø 0.38

大孔	[mm]	[inch]
Ll	165	6.5
Lw	101.6	4
øL	ø 19	ø 0.75

小孔	[mm]	[inch]
Sl	170	6.7
Sw	70	2.76
øS	ø 16	ø 0.63
Ql	127	5
Qw	127	5

螺栓式

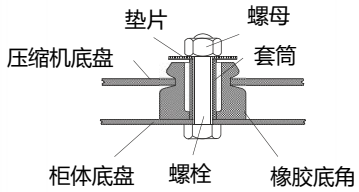

插片式

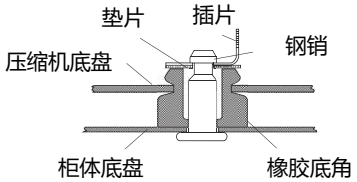

安装附件	单台包装	批量包装
Bolt joint | M6 | ø16mm	118-1917	118-1918
Bolt joint | ø1/4" | ø16mm	118-1946	
Bolt joint | ø1/4" | ø19mm	118-1949	
Snap-on | ø7,3 | ø16mm	118-1947	118-1919

应用注意

由于UL认证的试验条件不同，压缩机标签和数据表上的LRA值可能不同。

压缩机型号	**SC15G**	**115V/60Hz**	**配置 1**	采购代码	**104G7550**

启动附件信息

启动方式	CSIR
供电电源 （标称值）	115V/60Hz 1~
制冷剂	R134a
应用	LBP+MBP+HBP
电压范围	103-127V
启动力矩	HST
认证	UL SA3693

电路图

CSIR

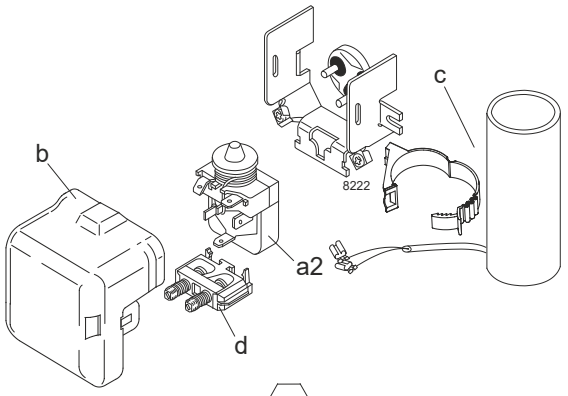

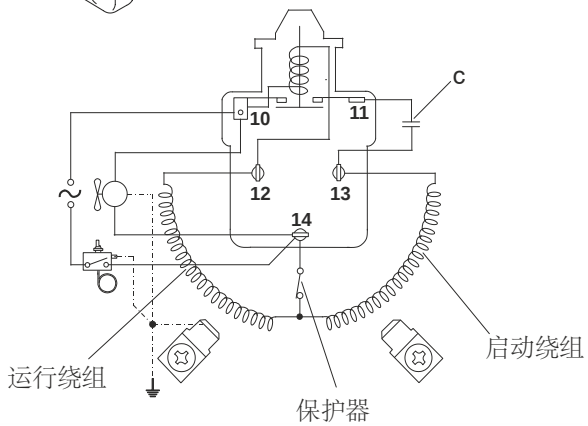

环境温度/压缩机冷却

最低环境温度	10°C / 50°F
最高环境温度	43°C / 110°F

压缩机冷却			
环境温度	LBP	MBP	HBP
32°C / 90°F	风速 1,5m/s	风速 1,5m/s	风速 1,5m/s
38°C / 100°F	风速 1,5m/s	风速 1,5m/s	风速 1,5m/s
43°C / 110°F	风速 1,5m/s	风速 1,5m/s	风速 1,5m/s

运行范围

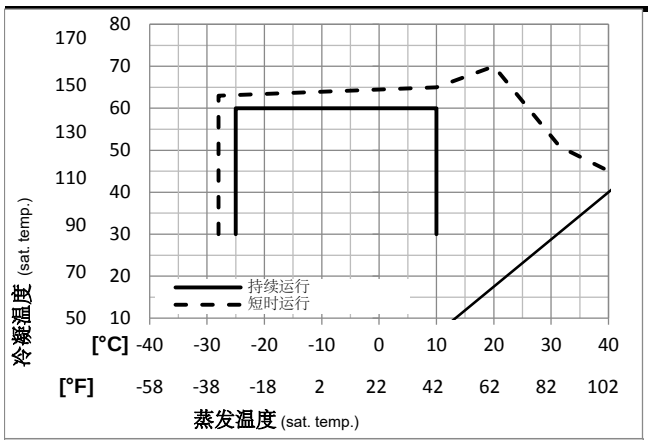

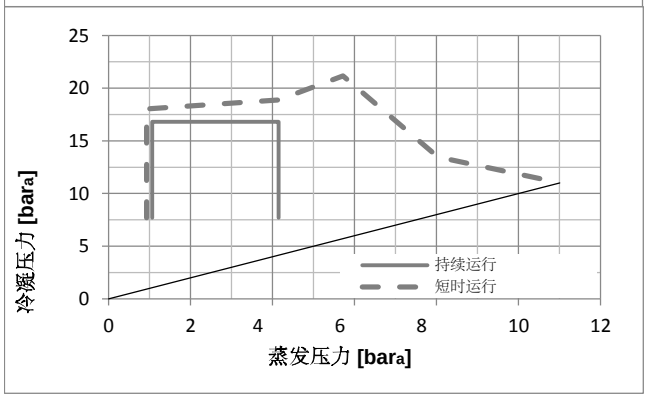

压缩机附件

a2	继电器	117U6020
c	启动电容 (240μF)	117U5023
d	电缆卡扣	103N1004
b	塑料保护罩	103N2008

可选附件

a2	继电器	117U6020
c	启动电容 (240μF, 15kOhm)	117U5034
d	电缆卡扣	103N1004
b	塑料保护罩	103N2008

压缩机型号 **SC15G** **115V/60Hz** **配置 1** 采购代码 **104G7550**

性能参数表 115V/60Hz, CSIR, 风速 1,5m/s, UL

	蒸发温度 pe	冷凝温度 pc	吸气温度 RGT	液体温度 Tliq	制冷量 [W]	[Btu/h]	[kcal/h]	COP [W/W]	EER [Btu/Wh]	[kcal/Wh]	功率 P1 [W]	电流 I [A]	质量流量 ṁ [kg/h]	
[°C]	-23,3	54,4	32,2	32,2	362,4	1238	311,9	1,10	3,76	0,95	329,3	5,02	7,04	ASHRAE LBP
[°F]	-10	130	90	90										
[°C]	-6,66	54,4	35	46,1	899,5	3072	774,1	1,59	5,43	1,37	565,7	6,36	19,63	ASHRAE MBP
[°F]	20	130	95	115										
[°C]	7,22	54,4	35	46,1	1625,2	5550	1398,7	2,12	7,24	1,83	766,2	7,85	36,06	ASHRAE HBP
[°F]	45	130	95	115										
[°C]	-35	40	20	40	145,3	496	125,0	0,70	2,40	0,60	207,0	4,55	3,19	EN12900 LBP
[°F]	-31	104	68	104										
[°C]	-10	45	20	45	779,6	2662	670,9	1,57	5,37	1,35	496,2	5,91	18,25	EN12900 MBP
[°F]	14	113	68	113										
[°C]	5	50	20	50	1374,6	4695	1183,0	1,93	6,61	1,67	710,5	7,41	34,64	EN12900 HBP
[°F]	41	122	68	122										

性能参数表 115V/60Hz, CSIR, 风速 1,5m/s, UL

	pe [°C]	[°F]	制冷量 [W]	[Btu/h]	[kcal/h]	COP [W/W]	EER [Btu/Wh]	[kcal/Wh]	P1 [W]	I [A]	m [kg/h]
[°C / °F]	-25	-13	323,7	1106	278,6	1,03	3,53	0,89	313,5	4,94	7,01
冷凝温度	-23,3	-10	366,0	1250	315,0	1,10	3,75	0,94	333,6	5,02	7,94
pc= 45/113	-15	5	621,0	2121	534,4	1,43	4,88	1,23	434,9	5,54	13,54
吸气温度	-9,4	15	831,3	2839	715,4	1,65	5,64	1,42	503,1	5,95	18,20
RGT=32/90	0	32	1262,7	4312	1086,7	2,04	6,95	1,75	620,2	6,74	27,92
液体温度	4,4	40	1498,0	5116	1289,2	2,22	7,57	1,91	675,9	7,15	33,32
Tliq= 45/113	10	50	1821,1	6219	1567,3	2,44	8,34	2,10	745,9	7,69	40,87
[°C / °F]	-25	-13	256,2	875	220,5	0,84	2,87	0,72	305,3	4,92	6,13
冷凝温度	-23,3	-10	292,3	998	251,5	0,89	3,04	0,76	328,8	5,02	7,00
pc= 55/131	-15	5	516,1	1762	444,1	1,15	3,94	0,99	447,4	5,63	12,42
吸气温度	-9,4	15	705,6	2410	607,2	1,34	4,57	1,15	527,1	6,11	17,07
RGT=32/90	0	32	1101,9	3763	948,3	1,66	5,67	1,43	663,8	7,06	26,95
液体温度	4,4	40	1320,6	4510	1136,5	1,81	6,19	1,56	728,6	7,56	32,51
Tliq= 55/131	10	50	1623,1	5543	1396,8	2,00	6,84	1,72	810,1	8,22	40,35

压缩机型号	SC15G 115V/60Hz	配置 2	采购代码	104G7550

启动附件信息

启动方式	CSIR
供电电源（标称值）	115V/60Hz 1~
制冷剂	R513A
应用	LBP+MBP+HBP
电压范围	103-127V
启动力矩	HST
认证	UL SA3693

电路图

CSIR

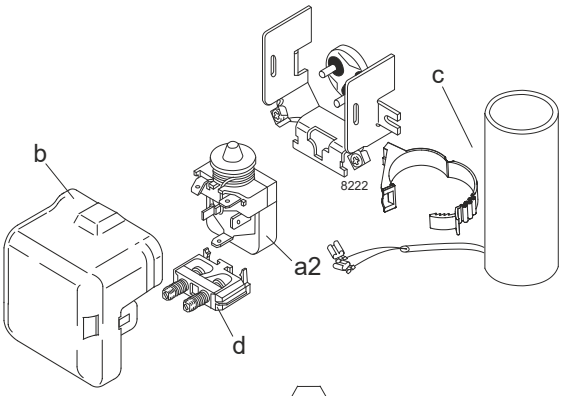

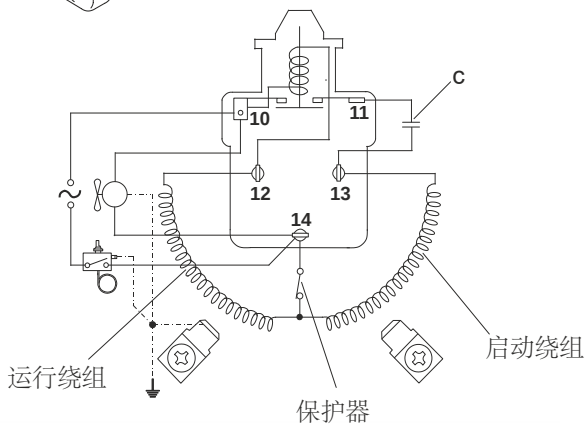

环境温度/压缩机冷却

最低环境温度	10°C / 50°F
最高环境温度	43°C / 110°F

压缩机冷却			
环境温度	LBP	MBP	HBP
32°C / 90°F	风速 1,5m/s	风速 1,5m/s	风速 1,5m/s
38°C / 100°F	风速 1,5m/s	风速 1,5m/s	风速 1,5m/s
43°C / 110°F	风速 1,5m/s	风速 1,5m/s	风速 1,5m/s

运行范围

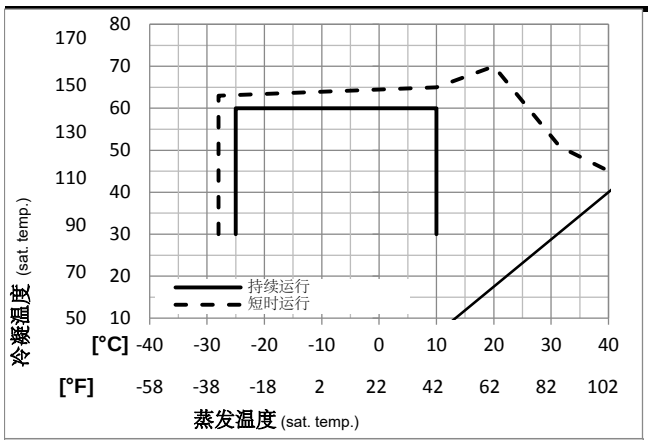

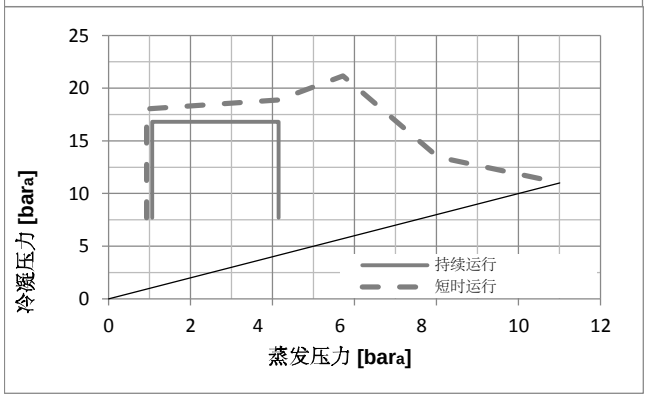

压缩机附件

a2	继电器	117U6020
c	启动电容 (240μF)	117U5023
d	电缆卡扣	103N1004
b	塑料保护罩	103N2008

可选附件

a2	继电器	117U6020
c	启动电容 (240μF, 15kOhm)	117U5034
d	电缆卡扣	103N1004
b	塑料保护罩	103N2008

压缩机型号 **SC15G** **115V/60Hz** **配置 2** 销售代码 **104G7550**

性能参数表 115V/60Hz, CSIR, 风速 1,5m/s, UL

	蒸发温度 pe	冷凝温度 pc	吸气温度 RGT	液体温度 Tliq	制冷量 [W]	[Btu/h]	[kcal/h]	COP [W/W]	EER [Btu/Wh]	[kcal/Wh]	功率 P1 [W]	电流 I [A]	质量流量 ṁ [kg/h]	
[°C]	-23,3	54,4	32,2	32,2	402,8	1376	346,7	1,11	3,80	0,96	362,0	4,93	8,67	ASHRAE LBP
[°F]	-10	130	90	90										
[°C]	-6,66	54,4	35	46,1	945,4	3229	813,6	1,57	5,36	1,35	602,5	6,71	23,16	ASHRAE MBP
[°F]	20	130	95	115										
[°C]	7,22	54,4	35	46,1	1670,9	5707	1438,0	2,08	7,11	1,79	802,9	8,19	41,51	ASHRAE HBP
[°F]	45	130	95	115										
[°C]	-35	40	20	40	160,1	547	137,8	0,70	2,40	0,61	227,5	3,93	3,96	EN12900 LBP
[°F]	-31	104	68	104										
[°C]	-10	45	20	45	815,6	2786	701,9	1,54	5,26	1,33	529,7	6,17	21,62	EN12900 MBP
[°F]	14	113	68	113										
[°C]	5	50	20	50	1395,2	4765	1200,7	1,87	6,39	1,61	745,8	7,77	40,00	EN12900 HBP
[°F]	41	122	68	122										

性能参数表 115V/60Hz, CSIR, 风速 1,5m/s, UL

	pe [°C]	[°F]	制冷量 [W]	[Btu/h]	[kcal/h]	COP [W/W]	EER [Btu/Wh]	[kcal/Wh]	P1 [W]	I [A]	m [kg/h]
[°C / °F]	-25	-13	352,7	1204	303,5	1,03	3,52	0,89	342,5	4,78	8,60
冷凝温度	-23,3	-10	397,2	1356	341,8	1,09	3,73	0,94	363,4	4,94	9,69
pc= 45/113	-15	5	661,3	2258	569,1	1,41	4,83	1,22	467,5	5,71	16,20
吸气温度	-9,4	15	875,7	2991	753,7	1,63	5,57	1,40	536,6	6,22	21,54
RGT=32/90	0	32	1310,0	4474	1127,4	2,00	6,84	1,72	654,1	7,09	32,49
液体温度	4,4	40	1544,6	5275	1329,3	2,18	7,43	1,87	709,6	7,50	38,50
Tliq= 45/113	10	50	1864,9	6369	1604,9	2,39	8,17	2,06	779,3	8,02	46,82
[°C / °F]	-25	-13	277,4	947	238,7	0,82	2,81	0,71	337,3	4,74	7,60
冷凝温度	-23,3	-10	314,7	1075	270,9	0,87	2,97	0,75	361,7	4,92	8,63
pc= 55/131	-15	5	542,6	1853	467,0	1,12	3,84	0,97	483,1	5,82	14,95
吸气温度	-9,4	15	732,5	2502	630,4	1,30	4,44	1,12	563,7	6,42	20,27
RGT=32/90	0	32	1124,6	3841	967,8	1,60	5,48	1,38	700,8	7,43	31,40
液体温度	4,4	40	1339,0	4573	1152,3	1,75	5,97	1,51	765,6	7,91	37,60
Tliq= 55/131	10	50	1633,8	5580	1406,0	1,93	6,59	1,66	846,9	8,52	46,25